Fiche technique du produit Spirotech

Nom du produit

EVU6 Vase d’expansion, 6 bar - 80L

Numéro d’article

EVU6-80

Propriétés du produit

Vase d’expansion pour chauffage, eau glacée, solaire - Membrane type vessie butyle interchangeable résistante au gel - console de fixation murale incluse jusqu’au 50L - P max. 6 bar / T max. 70°C

- Testé conformément à la directive sur les équipements sous pression2014/68/UE
- Max. température au point de connexion: 70degrés
- Max. pression de service: 6 bar
- Fluide autorisé : eau ou mélange eau/glycol min. 25% / max. 50%
- Garantie exceptionnelle de 5 ans pour les vases ≤140L
- Garantie de 2 ans pour les vases >140L

Image du produit



Dimensions du produit

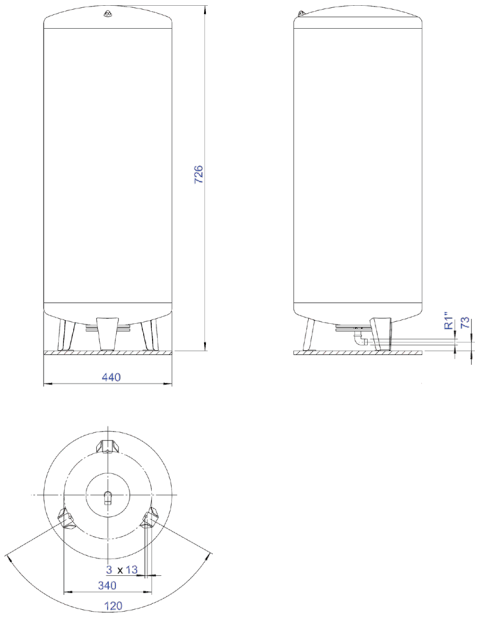

Fiche technique du produit Spirotech

Données du produit ETIM

Hauteur	726 mm
Volume	80 Ltr.
Couleur	Other
Diamètre	440 mm
Température moyenne (continue)	-10 - 70 °C
Pression de service maximale	6 bar
Raccordement	External thread conical BSPT-R (ISO 7-1 / EN 10226-1)
Avec membrane interchangeable	Oui
Diamètre nominal du raccord d'expansion	DN 25
Diamètre extérieur du tuyau, raccord d'expansion	33.2 mm
Positionnement horizontal	Non
Convient pour le chauffage central	Oui
Positionnement vertical	Oui

Avec pieds	Non
Matériau de la membrane/vessie	Ethylene-propylene diene monomer rubber (EPDM)
Avec collecteur de vase	Non
Avec vidange	Oui
Hauteur d'inclinaison	786 mm
Avec matériel de montage	Non
Mélange de glycol max.	50 %
Convient pour l'eau du robinet	Non
Convient pour le circuit de capteurs solaires	Oui
Pré-pression	3.5 bar
Avec support mural fixe	Non
Convient pour le refroidissement	Oui

Clause de non-responsabilité
Cette fiche produit a été rédigée avec le plus grand soin. Néanmoins, elle peut contenir des erreurs, des fautes de frappe ou des omissions. Pour obtenir les informations les plus récentes et les plus correctes, veuillez vous référer à notre site web.